121351, г. Москва,
ул. Ивана Франко, д. 48

+7 (499) 322-06-38 sawtechno.ru mail@sawtechno.ru

Разъем SMB CP-SMB-C-K1.5-20

Название: **Разъем SMB CP-SMB-C-K1.5-20**

Обозначение: Разъем SMB

Категория качества: ОТК

Габаритный чертеж корпуса

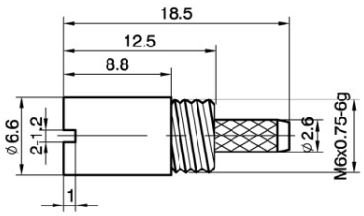

Параметры контакта (Гнездо)

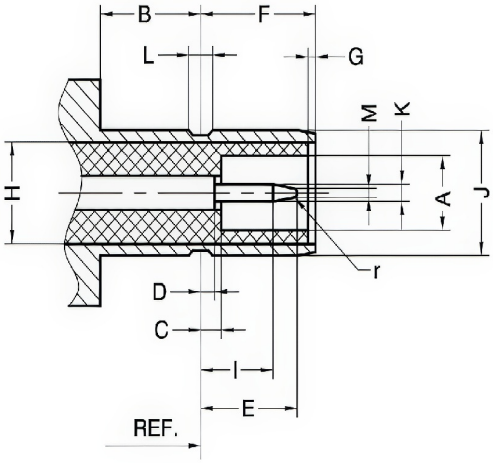

Код (обозначение размера)	Мин. (мм)	Макс. (мм)
A	—	2,06
B	—	1,63
C	0,18	—
D	0,18	0,94
E	2,97	—
F	3,58	—
G	3,58	—
H	3,05 Ном.	

SAWTECHNO

121351, г. Москва,
ул. Ивана Франко, д. 48

+7 (499) 322-06-38 sawtechno.ru mail@sawtechno.ru

Технические характеристики разъема

Модель	CP-SMB-C-K1.5-20
Тип	SMB
Исполнение	Розетка кабельная
Частотный диапазон	DC~4 Ггц / 0~2 Ггц
Напряжение, В	335В на уровне моря
Кабель	SFF-50-1.5-1, RG-174, RG-316
Сопротивление контакта внешний	< 1 мОм
Сопротивление контакта центральный	< 6 мОм
Контакты	гнездо
Монтаж	пайка
Производитель	SAWTECHNO
Изолятор	тефлон
КСВ прямой	< 1.35/3 ГГц
КСВ угловой	< 1.45/3 ГГц
Максимальное напряжение	1000В на уровне моря
Количество циклов (полный)	>500
Обжимной наконечник	медный сплав
Покрытие контактов вилок	латунь
Покрытие контактов розеток	бериллиевая медь
Покрытие корпуса	латунь
Покрытие упругих контактов	бериллиевая медь
Потери	0.30 дБ/1.5 Ггц
Сопротивление	50 Ом, 75 Ом
Сопротивление изоляции	> 1000 МОм
Стандарт	IEC 60169-10
Температурный диапазон	-55С - +155С
Уплотнительное кольцо	6146 резина
Усилие вставки (полное)	8-63Н
Усилие извлечения центрального контакта	> 0.28 Н
Усилие отключения (полное)	8-63Н