121351, г. Москва,
ул. Ивана Франко, д. 48

+7 (499) 322-06-38 sawtechno.ru mail@sawtechno.ru

Потолочная антенна на частоты 698 … 960 МГц и 1710 … 2700 МГц AP-829/2205M5.0D187-AC

Название: Потолочная антенна на частоты 698…960 МГц и 1710 … 2700 МГц

Обозначение: AP-829/2205M5.0D187-AC

Корпус: Потолочная антенна в корпусе пластик ABS

Категория качества: ОТК

Основные технические параметры антенны:

Параметр	Единица измерения	Значение
Диапазон рабочих частот	МГц	698 … 960 1710 … 2700
Усиление антенны	дБи	5
Поляризация	-	Вертикальная
Коэффициент стоячей волны по напряжению (КСВН)	-	≤2
Макс. входная мощность	Вт	50
Сопротивление	Ом	50
Направление излучения	-	Всенаправленная
Молниезащита	-	Заземление
Габариты	мм	Ф187 x 85
Вес	грамм	215
Кабель	-	RG58U: 30 см
Разъём на конце кабеля	-	N Female
Соблюдение требований RoHS	-	Да
Интервал рабочих температур	°C	-40 … +70

Габаритный чертеж антенны, размеры указаны в мм

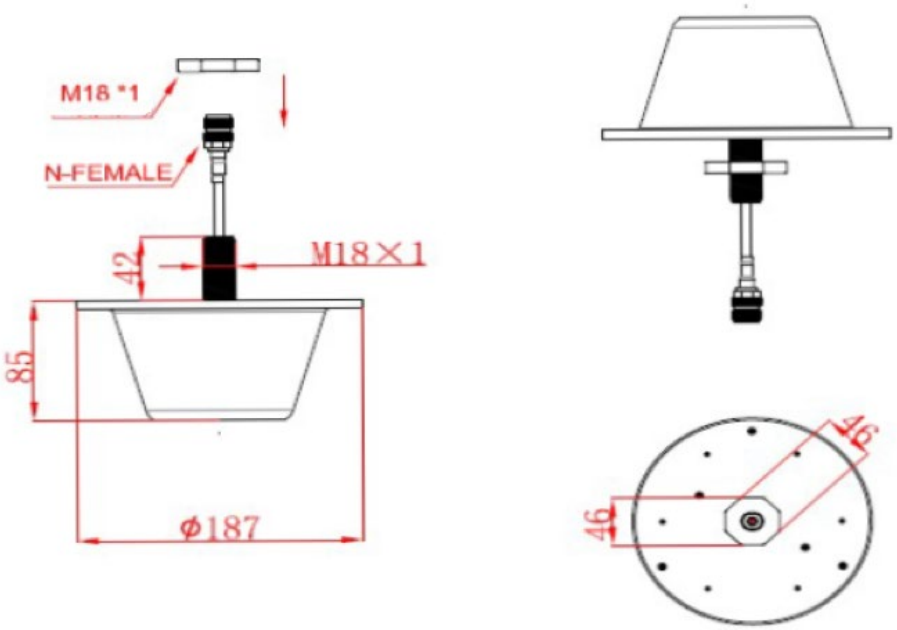

КСВН

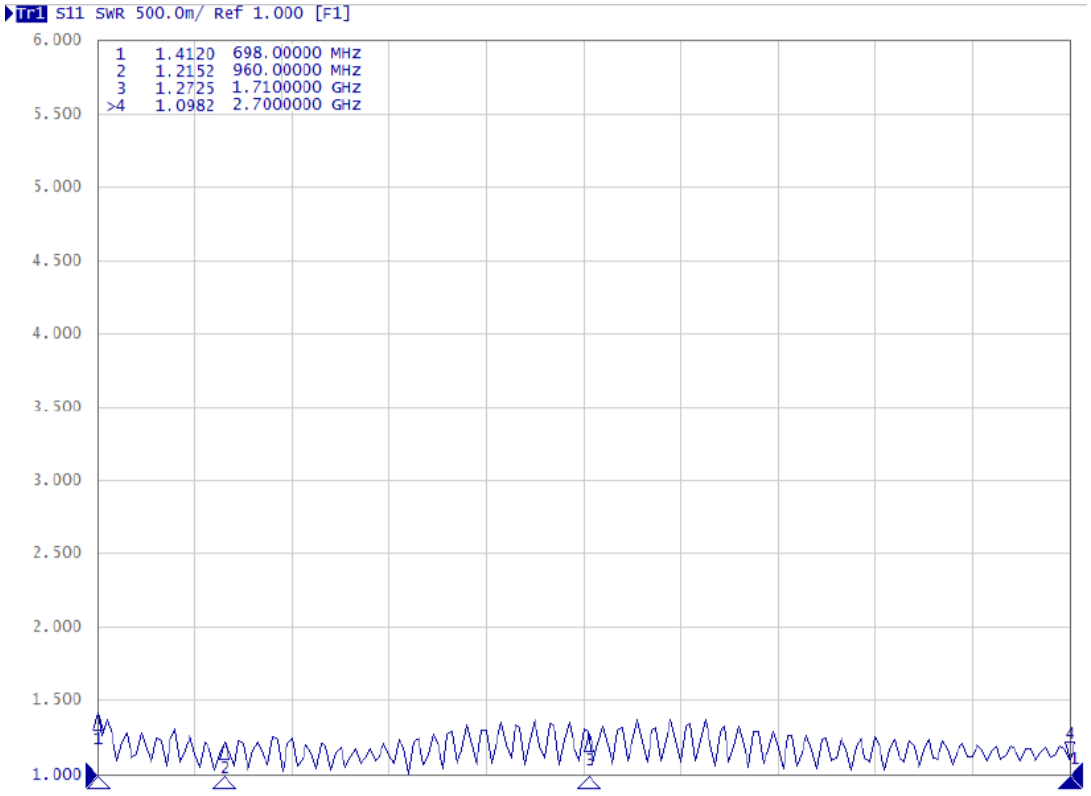

Усиление антенны

Частота, МГц	Усиление, дБи	Эффективность, %
700	-0,69	37,39
804	1,86	60,90
908	4,07	67,01
960	2,92	63,20
1700	3,23	56,10
1800	2,10	58,57
1900	2,52	56,84
2100	2,97	61,05
2300	2,55	60,86
2400	3,62	64,41
2500	3,19	62,68
2600	3,33	60,92
2700	3,42	58,04
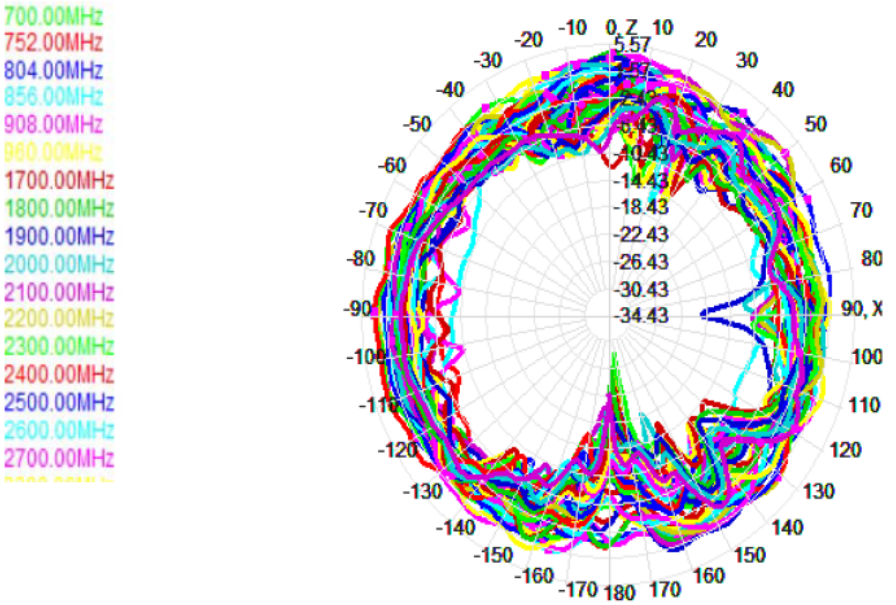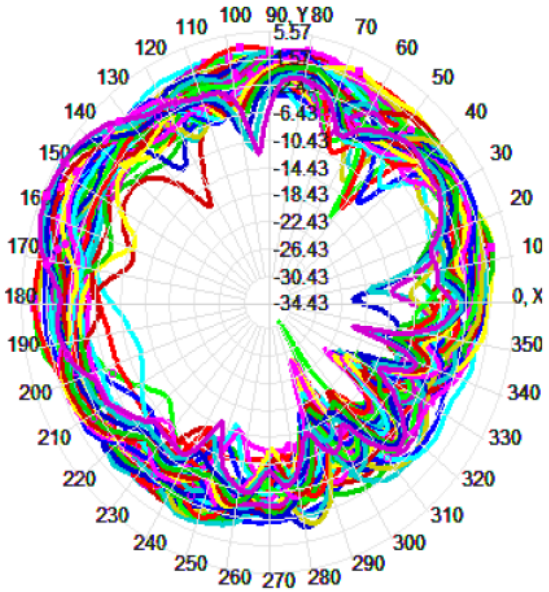
Диаграмма направленности