SAWTECHNO

121351, г. Москва,
ул. Ивана Франко, д. 48

+7 (499) 322-06-38 sawtechno.ru mail@sawtechno.ru

LC-фильтр на частоту 375 МГц с полосой 200 МГц

Название: LC-фильтр FPLC-375B200

Обозначение: FPLC-375B200

Корпус: 25,0 x 12,0 x 8,0

Категория качества: ОТК

Основные технические параметры фильтра:

Параметр	Ед.	Мин.	Тип.	Макс.
Номинальная частота	МГц		375	
Минимальное вносимое затухание	дБ			2,0
Ширина полосы пропускания по уровню -1 дБ	МГц	200		
Неравномерность затухания в диапазоне 275 … 475 МГц	дБ			1,5
Коэффициент стоячей волны по напряжению (КСВН) в диапазоне 275 … 475 МГц				1,4
Гарантированное относительное затухание: 225 МГц 525 МГц	дБ	 47 47		

Параметры приведены при температуре +25 °С

Входное/выходное нагрузочное сопротивление: 50 Ом;

Диапазон рабочих температур: -40°С … +85°С;

Диапазон температур хранения: -55°С … +125°С.

Габаритные размеры фильтра, размеры в мм

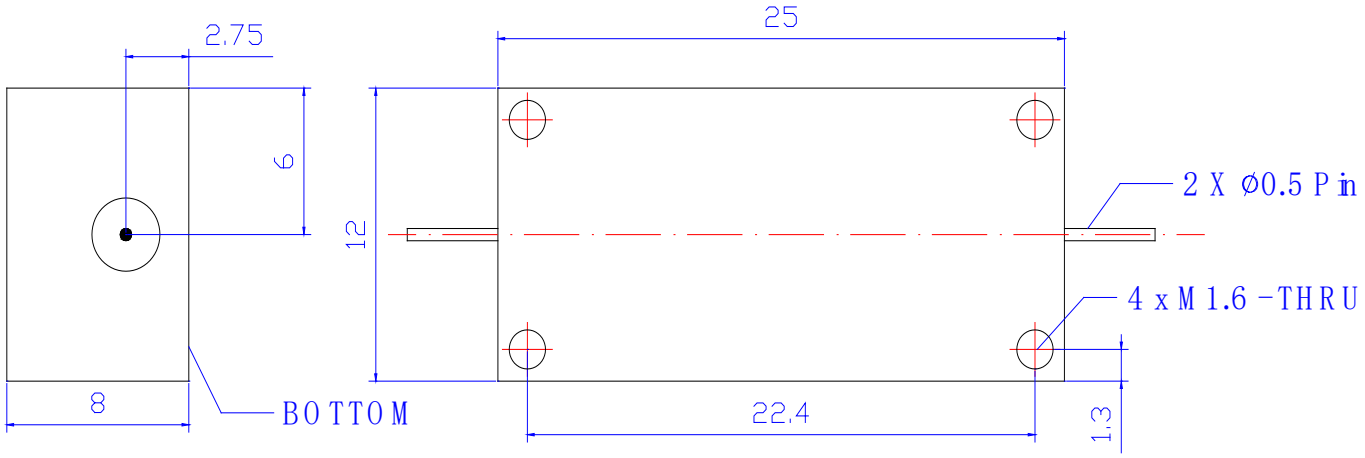
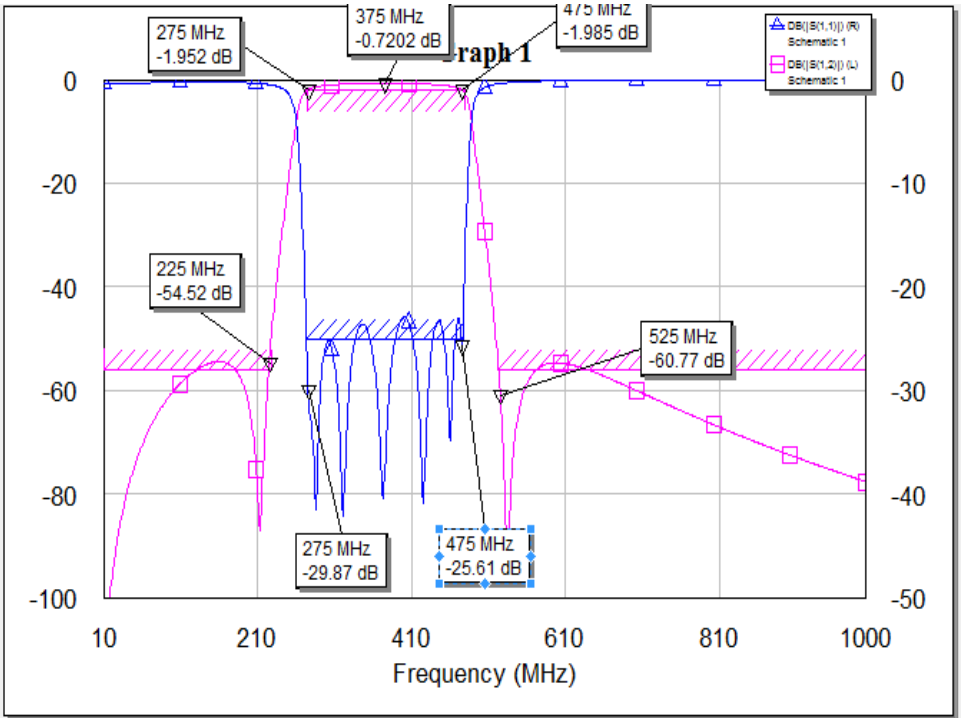
Амплитудно-частотная характеристика фильтра в широкой полосе